APCL

Proiettore

CICLO L

IK 08 | IP 66 | IP 66 | 20kA

CE | e+ | RoHS | RAEE | FHS <1% | EN 18 | power LED | CB Scheme | IAC | ENAC

Proiettore con forma tonda. Serie con tre diverse misure con un ampia gamma di potenze, tra 15W e 75W. Disponibile con svariate distribuzioni luminose per adattarsi a qualsiasi progetto. L'installazione mediante staffa permette orientazioni verso qualsiasi angolo di inclinazione. Predisposto per tutti i sistemi di controllo della regolazione.

VANTAGGI:

Alta efficienza. Fino a 140 lm/W netti
3 diverse dimensioni. Da 15W a 75W
18 curve di distribuzione della luce
Standard Zhaga (Libro 15)
Inclinazione tramite snodo
Diversi accessori per il fissaggio a un palo
RGBW opzionale con controllo DMX-514

APPLICAZIONI:

Corsie Ciclabili e Strade Strette
Zone Pedonali
Strade Commerciali e Turistiche
Piazze
Aree Verdi; Parchi e Giardini
Architetture; Edifici e Monumenti

V. 2024-05-15 | Il costante miglioramento ed evoluzione dei nostri prodotti può comportare alcune modifiche nelle specifiche tecniche e nelle caratteristiche degli stessi senza preavviso.

BENITO

info@benito.com
tel. 93 852 1000

CARATTERISTICHE:

Materiale corpo:	
Diffusore (chiusura vano ottico):	
Viteria:	
Corpo:	
Guarnizioni:	
Indice di protezione IP del corpo:	IP66
Indice di protezione IP del Gruppo Ottico:	IP66
Indice di protezione IK:	IK08
Dissipazione termica dei LED:	
Valvola anti condensazione:	
Pittura e finiture:	
Colore:	
Fissaggio:	
Inclinazione:	
Manutenzione:	
Altezza di montaggio raccomandata:	8-10 m
Driver:	
Riduzione del Flusso:	
Ready4IOT - Connettività:	
Protettore da sovratensioni (SPD):	

MISURE:

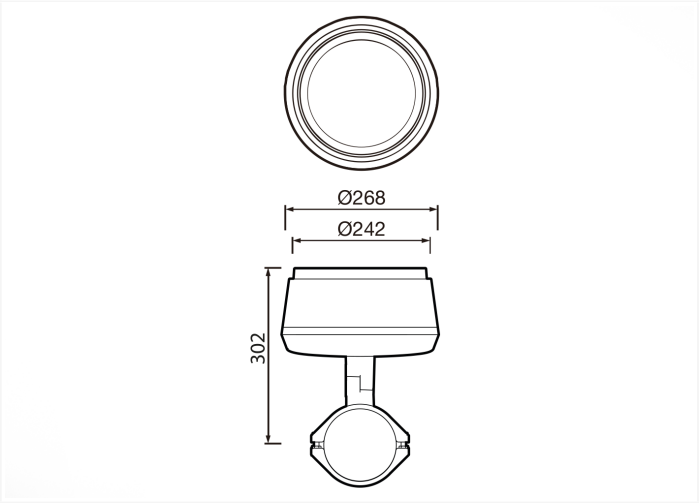

INSTALLAZIONI:

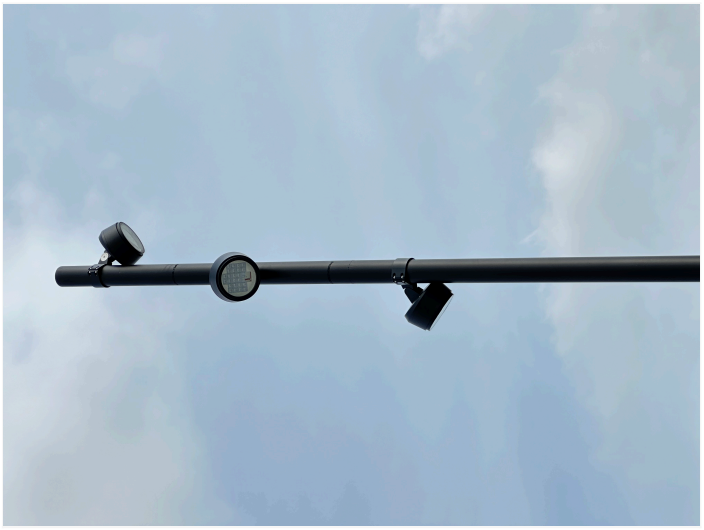

V. 2024-05-15 | Il costante miglioramento ed evoluzione dei nostri prodotti può comportare alcune modifiche nelle specifiche tecniche e nelle caratteristiche degli stessi senza preavviso.

info@benito.com
tel. 93 852 1000

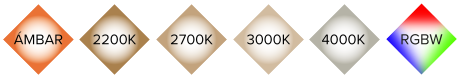

QUADRO TECNICO:

	REF.	Nº LEDs	Potenza	I Driver	Flusso Luminoso Reale (T) =85ºC)		Flusso Luminoso Iniziale (T) =25ºC)	
					Flusso	Efficienza	Flusso	Efficienza
		28	30	322	3930	131	4440	148
CICLO L	APCL75	28	50	536	6500	130	7400	148
		28	70	750	8820	126	10010	143

Flusso luminoso ed efficienza a 4000ºK e CRI>70.

Tolleranza del flusso luminoso < +/-3%.

I valores possono essere soggetti a variazioni a causa della selezione delle LED.

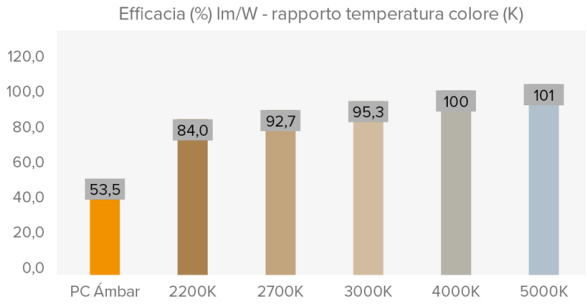

FOTOMETRIE:

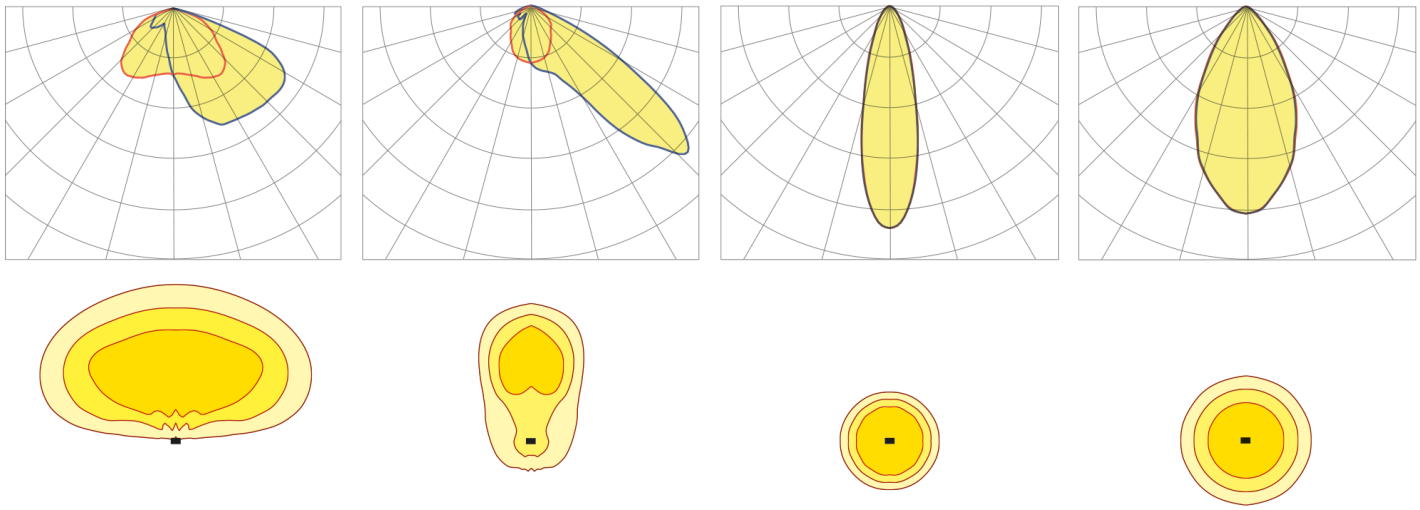

*Mostra 4 distribuzioni luminose consigliate. Consultare le 18 tipologie.

V. 2024-05-15 | Il costante miglioramento ed evoluzione dei nostri prodotti può comportare alcune modifiche nelle specifiche tecniche e nelle caratteristiche degli stessi senza preavviso.

info@benito.com
tel. 93 852 1000

MODULO LED:

Modulo dei LED:	
Modulo sostituibile:	
LED:	5050
Nº di LED:	28
Formato PCBs:	2 Zhaga (Book 15) 2x4 + 1 Zhaga (Book 15) 2x8
Efficienza nominale del LED:	172
Temperatura di Colore:	
Rendimento Cromatico CRI:	
Vita Media dei LED - L90B10:	L90B10 >100.000 horas

SPECIFICHE OTTICHE:

Sistema Ottico:		
Distribuzione della luce:		
Flusso Emisfero Superiore (FHS) ULOR:		0%
Flusso Emisfero Inferiore DLOR:		100%
Indice dI Abbagliamento:		
Categoria Intensità Luminosa:		
Flusso Luminoso CIE nº3:		>95%
Sicurezza Fotobiologica:		
Flusso Luminoso Iniziale Tj=25ºC (fino a):	lm	10688
Efficienza Luminosa Iniziale Tj=25ºC (fino a):	lm/W	130
Flusso luminoso Reale Tj=85ºC (UNE EN 13032-4) (fino a):	lm	9375
Efficienza Luminosa Reale Tj=85ºC (UNE EN 13032-4) (fino a):	lm/W	125

SPECIFICHE ELETTRICHE:

Potenza massima nominale (LED):	W	67,5
Potenza massima consumata (apparecchio):	W	75
Range di potenze:	W	40W - 75W
Corrente massima del LED:	mA	<400 (<50% Imax)
Classe di Protezione Elettrica IEC:		
Protettore di Sovratensioni (SPD):		
Livello di protezione della tensione di modo comune e differenziale (SPD) Udc:	kV	10 y NTC opcional
Massima corrente di scarica (8/20) (SPD):	kA	20
Disconnessione termica di fase (SPD):		
Tensione in entrata:	Vac	220-240
Tensione in entrata (range massima):	Vac	198-264
Frequenza di ingresso :	Hz	47-63
Corrente di avviamento:	A	<65
Durata del picco di avvio:	ms	<0,3
Efficienza del Driver:		>90%
Fattore di potenza 100% consumo:		>0,98
Fattore di potenzaa 50% consumo:		>0,95
Distorsione armonica totale (THD):		<10
Consumo di Energia a riposo:	W	<0,4
Classificazione Energetica:		A++ IPEA>1,15

FUNZIONALITÁ:

Vita Media dei LED - L90B10:		100.000
Vita Media del Driver a Tp<70ºC:		100.000
Vita Media dell'apparecchio L90B10 -TM-21:		96.000
Temperatura ambiente di funzionamento:	ºC	de -35°C a +50°C
Superficie al vento:	m2	0,09
Test anti vibrazioni (15Hz su 3 assi):		
Periodo di Garanzia:		

DIMENSIONI IMBALLAGGIO:

Peso netto	kg	5,3
Peso brutto	kg	
Dimensioni apparecchio (LxPxH)	mm	Ø 268 mm x 272 mm
Dimensioni con Imballo (LxPxH)	mm	
Unità per Imballo		1
Quantità per contenitore da 20"		
Quantità per contenitore da 40"		

CERTIFICAZIONI:

Certificazioni Sicurezza:	EN 60598-1 / EN 60598-2-5 / EN 62493 / IEC 62471
Certificazioni EMC:	EN 55015 / EN 61547 / EN 61000-3-2 / EN 61000-3-3 / EN 61347-2-13 / EN 61347-1 / EN 62384
Altre Certificazioni:	IEC 62262 / EN 13032-4 / EN 62717 / EN 6272-1 / EN 6272-2-1 / EN 61643-11

Certificazioni aziendali

ISO 9001 ISO 50001 ISO 14001 ISO 45001

V. 2024-05-15 | Il costante miglioramento ed evoluzione dei nostri prodotti può comportare alcune modifiche nelle specifiche tecniche e nelle caratteristiche degli stessi senza preavviso.