Delta 45

R0745

T +34 938 521 000
www.benito.com

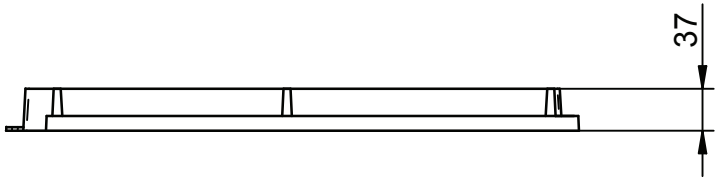

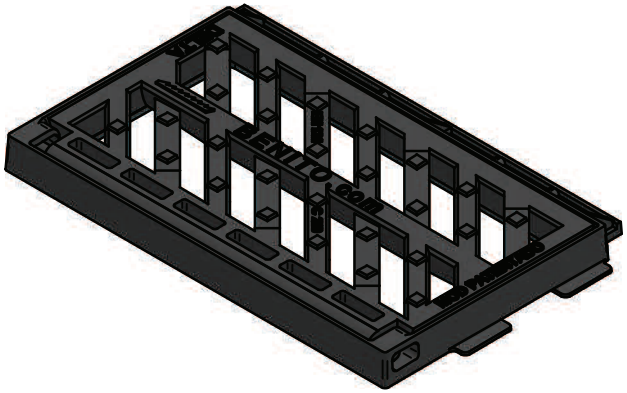

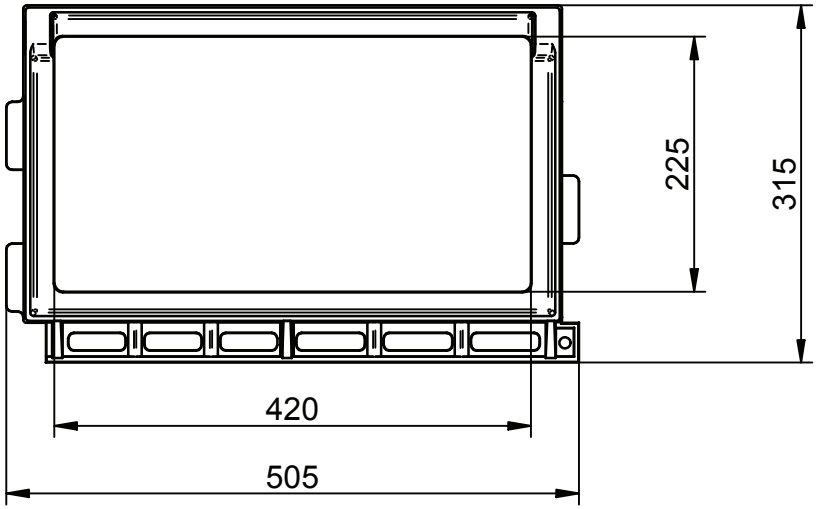

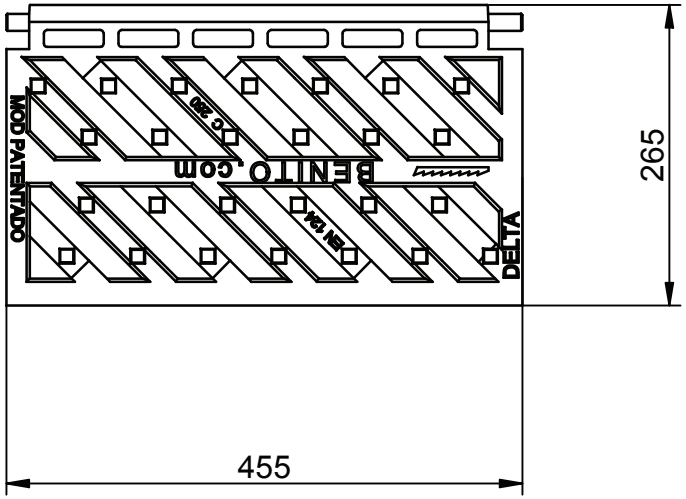

V1 14/07/2010